· INODOROS SUSPENDIDOS

Inodoro suspendido Venecia

Inodoros suspendidos, colección Venecia.

REFERENCIAS
3 *variantes*

VER
Tabla completa *§ 02*

FIG. 01 INODORO SUSPENDIDO VENECIA

Sistema de descarga Rimless	Salida de agua Salida horizontal	Material de tapa Duroplast	Dimensiones 54 x 36 x 35 cm

· DOCUMENTACIÓN VISUAL

Las imágenes son ilustrativas y pueden presentar ligeras variaciones en color y detalles respecto al producto real. Esto puede deberse a distintas configuraciones de pantalla o procesos de impresión.

Ver online
www.fossilnatura.com/producto/inodoro-suspendido-venecia

§ 01 · INODORO SUSPENDIDO VENECIA

Especificaciones *técnicas*

MATERIAL	Cerámica
DISEÑO	Adosado a pared
AMORTIGUACIÓN	Con caída amortiguada
TIPO DE TAPA	Extraplana
SALIDA DE AGUA	Salida horizontal
ENTRADA DE AGUA	Oculta detrás
SISTEMA DE DESCARGA	Rimless
MATERIAL DE TAPA	Duroplast
DIMENSIONES	54 x 36 x 35 cm

§ 02 · REFERENCIAS

Variantes *disponibles*

COLOR	ACABADO	SKU	EAN
Blanco	Brillo	00733	8435479707365
Negro	Mate	01221	8435479712246
Blanco	Mate	01238	8435479712413

§ 03 · INODORO SUSPENDIDO VENECIA

Plano *técnico*

Dimensiones de instalación, puntos de acometida y salida de agua. Valores orientativos.

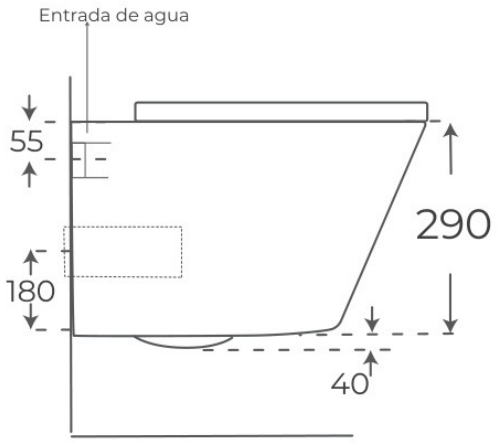

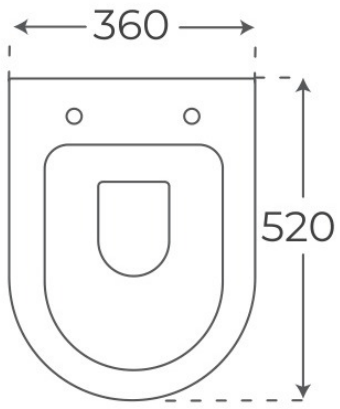

Los valores del plano técnico son orientativos. Consulte a su instalador antes de realizar la preinstalación.