· INODOROS COMPACTOS

Inodoro compacto Venecia

Inodoros compactos, colección Venecia.

REFERENCIA
00734

EAN
8435479707372

FIG. 01 INODORO COMPACTO VENECIA

Sistema de descarga Rimless	Salida de agua Salida horizontal	Material de tapa Duroplast	Dimensiones 52 × 36.5 × 38 cm

Las imágenes son ilustrativas y pueden presentar ligeras variaciones en color y detalles respecto al producto real. Esto puede deberse a distintas configuraciones de pantalla o procesos de impresión.

Ver online
www.fossilnatura.com/producto/inodoro-compacto-venecia

§ 01 · INODORO COMPACTO VENECIA

Especificaciones *técnicas*

MATERIAL	Cerámica
DIMENSIONES	52 × 36.5 × 38 cm
DISEÑO	Adosado a pared
SISTEMA DE DESCARGA	Rimless
AMORTIGUACIÓN	Con caída amortiguada
TIPO DE TAPA	Fácil extracción, Tapa envolvente
SALIDA DE AGUA	Salida horizontal
ENTRADA DE AGUA	Oculta detrás
MATERIAL DE TAPA	Duroplast

§ 03 · INODORO COMPACTO VENECIA

Plano *técnico*

Dimensiones de instalación, puntos de acometida y salida de agua. Valores orientativos.

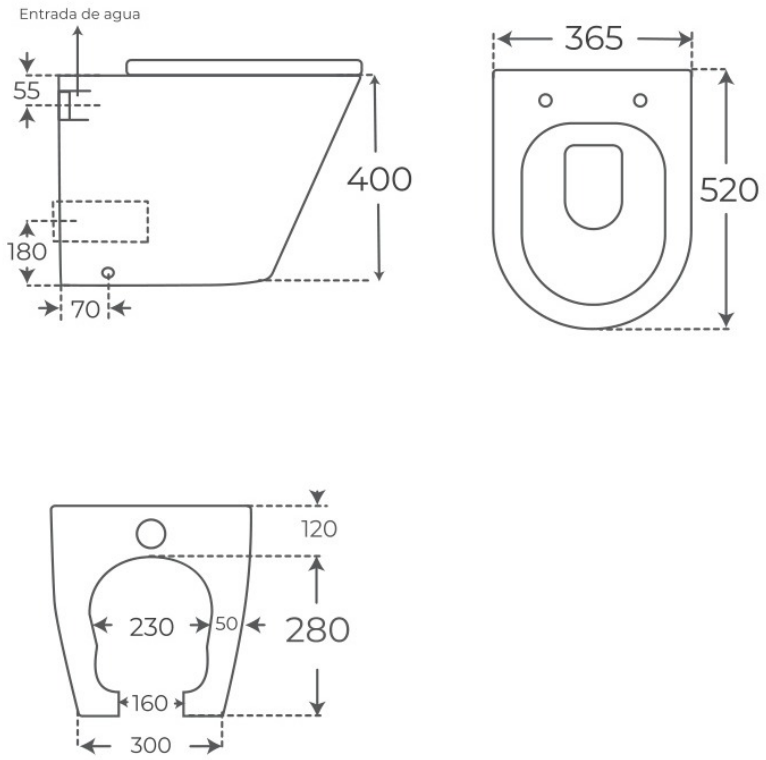

Los valores del plano técnico son orientativos. Consulte a su instalador antes de realizar la preinstalación.