· BIDÉS A SUELO

Bidé a suelo Venecia

Bidés a suelo, colección Venecia.

REFERENCIAS
4 *variantes*

VER
Tabla completa *§ 02*

FIG. 01 BIDÉ A SUELO VENECIA

Material	Instalación	Dimensiones
Cerámica	Adosado a pared	55 × 36.5 × 41 cm

· DOCUMENTACIÓN VISUAL

Las imágenes son ilustrativas y pueden presentar ligeras variaciones en color y detalles respecto al producto real. Esto puede deberse a distintas configuraciones de pantalla o procesos de impresión.

Ver online
www.fossilnatura.com/producto/bide-a-suelo-venecia

§ 01 · BIDÉ A SUELO VENECIA

Especificaciones *técnicas*

MATERIAL	Cerámica
DIMENSIONES	55 × 36.5 × 41 cm
PESO	30.60
DISEÑO	Adosado a pared
SALIDA DE AGUA	Salida Dual
ENTRADA DE AGUA	Oculta detrás

§ 02 · REFERENCIAS

Variantes *disponibles*

COLOR	ACABADO	SKU	EAN
Blanco	Brillo	02655	8435479726601
Negro	Mate	01220	8435479712239
Blanco	Mate	01237	8435479712406
Gris	Mate	04301	8435479743011

§ 03 · BIDÉ A SUELO VENECIA

Plano *técnico*

Dimensiones de instalación, puntos de acometida y salida de agua. Valores orientativos.

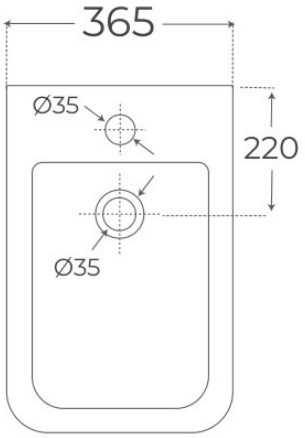

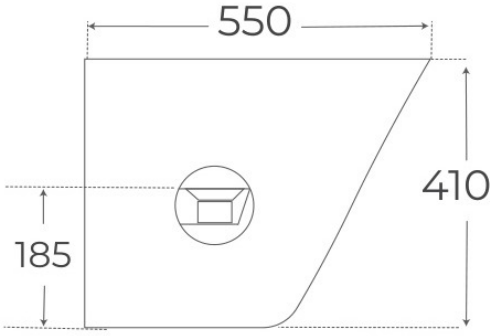

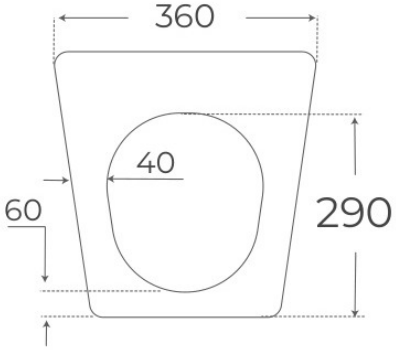

Los valores del plano técnico son orientativos. Consulte a su instalador antes de realizar la preinstalación.