· INODOROS TANQUE BAJO

Inodoro PMR Oslo

Inodoros tanque bajo, colección Oslo.

REFERENCIAS
2 *variantes*

VER
Tabla completa *§ 02*

FIG. 01 INODORO PMR OSLO

Sistema de descarga Rimless	Salida de agua Salida horizontal, Salida Vertical	Material de tapa Duroplast	Dimensiones 66 × 35.5 × 86.5 cm

· DOCUMENTACIÓN VISUAL

Las imágenes son ilustrativas y pueden presentar ligeras variaciones en color y detalles respecto al producto real. Esto puede deberse a distintas configuraciones de pantalla o procesos de impresión.

Ver online
www.fossilnatura.com/producto/inodoro-pmr-oslo

§ 01 · INODORO PMR OSLO

Especificaciones *técnicas*

MATERIAL	Cerámica
DIMENSIONES	66 × 35.5 × 86.5 cm
DISEÑO	Ergonómico
SISTEMA DE DESCARGA	Rimless
TIPO DE DESCARGA	3 L / 4,5 L
AMORTIGUACIÓN	Con caída amortiguada
TIPO DE TAPA	Tapa envolvente, Fácil extracción
SALIDA DE AGUA	Salida horizontal, Salida Vertical
ENTRADA DE AGUA	Entrada base cisterna
COLORES	Blanco
ACABADOS	Brillo
MATERIAL DE TAPA	Duroplast
CISTERNA	Estándar
TAZA	Altura PMR

§ 02 · REFERENCIAS

Variantes *disponibles*

SALIDA DE AGUA	REFERENCIA	EAN
Salida horizontal	00155.0239	8435479701554
Salida Vertical	00154.0239	8435479701547

§ 03 · INODORO PMR OSLO

Plano *técnico*

Dimensiones de instalación, puntos de acometida y salida de agua. Valores orientativos.

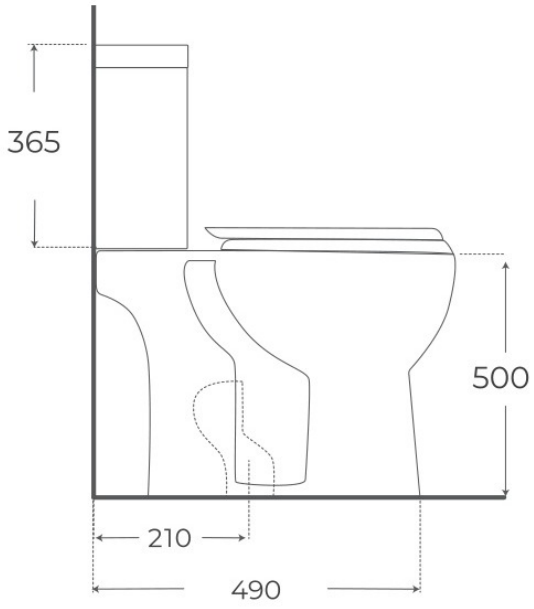

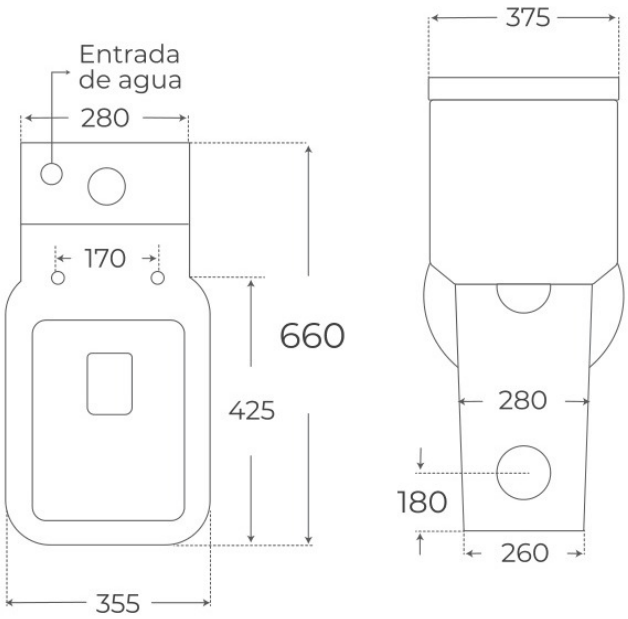

Los valores del plano técnico son orientativos. Consulte a su instalador antes de realizar la preinstalación.