· INODOROS TANQUE BAJO

Inodoro Modena - Square

Inodoros tanque bajo, colección Modena.

REFERENCIA
05056

EAN
8435479750569

FIG. 01 INODORO MODENA - SQUARE

Sistema de descarga Rimless	Salida de agua Salida Dual	Material de tapa Duroplast	Dimensiones 62 × 37 × 85 cm

· DOCUMENTACIÓN VISUAL

Las imágenes son ilustrativas y pueden presentar ligeras variaciones en color y detalles respecto al producto real. Esto puede deberse a distintas configuraciones de pantalla o procesos de impresión.

Ver online
www.fossilnatura.com/producto/inodoro-modena-square

§ 01 · INODORO MODENA - SQUARE

Especificaciones *técnicas*

MATERIAL	Cerámica
DIMENSIONES	62 × 37 × 85 cm
DISEÑO	Adosado a pared
SISTEMA DE DESCARGA	Rimless
AMORTIGUACIÓN	Con caída amortiguada
TIPO DE TAPA	Fácil extracción, Extraplana
SALIDA DE AGUA	Salida Dual
ENTRADA DE AGUA	Entrada base cisterna, Entrada ambos lados taza
COLORES	Blanco
ACABADOS	Brillo
MATERIAL DE TAPA	Duroplast

§ 03 · INODORO MODENA - SQUARE

Plano *técnico*

Dimensiones de instalación, puntos de acometida y salida de agua. Valores orientativos.

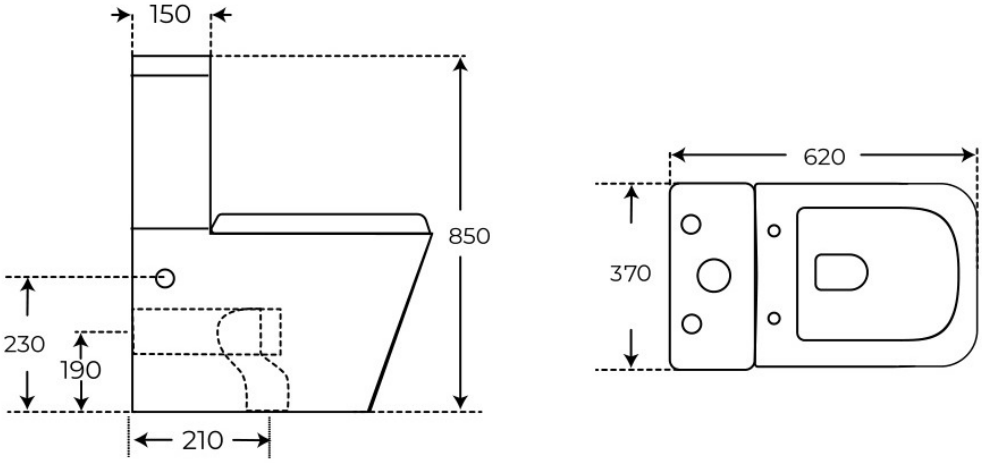

Los valores del plano técnico son orientativos. Consulte a su instalador antes de realizar la preinstalación.