· BIDÉS A SUELO

Bidé a suelo Leto

Bidés a suelo, colección Leto.

REFERENCIA
06467

EAN
8435479764672

FIG. 01 BIDÉ A SUELO LETO

Material	Instalación	Dimensiones
Cerámica	Adosado a pared	55 × 37 × 40 cm

· DOCUMENTACIÓN VISUAL

Las imágenes son ilustrativas y pueden presentar ligeras variaciones en color y detalles respecto al producto real. Esto puede deberse a distintas configuraciones de pantalla o procesos de impresión.

Ver online
www.fossilnatura.com/producto/bide-a-suelo-leto

§ 01 · BIDÉ A SUELO LETO

Especificaciones *técnicas*

MATERIAL	Cerámica
DIMENSIONES	55 × 37 × 40 cm
DISEÑO	Adosado a pared
SALIDA DE AGUA	Salida Dual
ENTRADA DE AGUA	Oculta detrás
COLORES	Blanco
ACABADOS	Brillo

§ 03 · BIDÉ A SUELO LETO

Plano *técnico*

Dimensiones de instalación, puntos de acometida y salida de agua. Valores orientativos.

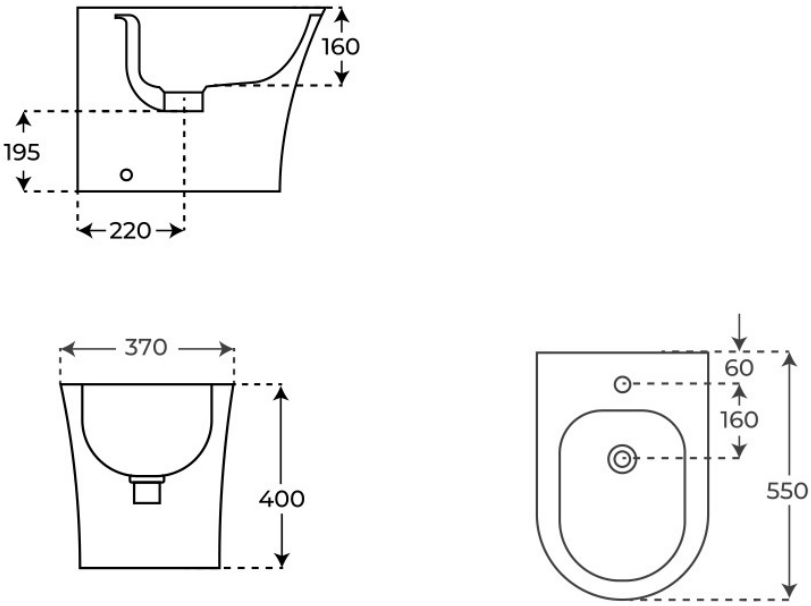

Los valores del plano técnico son orientativos. Consulte a su instalador antes de realizar la preinstalación.