· INODOROS TANQUE BAJO

Inodoro colours - Gales

Inodoros tanque bajo, colección Colours.

REFERENCIAS
4 *variantes*

VER
Tabla completa *§ 02*

FIG. 01 INODORO COLOURS - GALES

Sistema de descarga Rimless	Salida de agua Salida Dual	Material de tapa Duroplast	Dimensiones 61.8 x 38 x 82 cm

· DOCUMENTACIÓN VISUAL

Las imágenes son ilustrativas y pueden presentar ligeras variaciones en color y detalles respecto al producto real. Esto puede deberse a distintas configuraciones de pantalla o procesos de impresión.

Ver online
www.fossilnatura.com/producto/inodoro-colours-gales

§ 01 · INODORO COLOURS - GALES

Especificaciones *técnicas*

MATERIAL	Cerámica
DIMENSIONES	61.8 x 38 x 82 cm
DISEÑO	Adosado a pared
SISTEMA DE DESCARGA	Rimless
TIPO DE DESCARGA	3 L / 4,5 L
AMORTIGUACIÓN	Con caída amortiguada
TIPO DE TAPA	Fácil extracción, Extraplana
SALIDA DE AGUA	Salida Dual
ENTRADA DE AGUA	Entrada ambos lados taza, Entrada base cisterna
MATERIAL DE TAPA	Duroplast

§ 02 · REFERENCIAS

Variantes *disponibles*

COLOR	SKU	EAN
Aquasky	04107	8435479741079
Azul bígaro	04115	8435479741154
Beige	03899	8435479738994
Gris	03891	8435479738918

§ 03 · INODORO COLOURS - GALES

Plano *técnico*

Dimensiones de instalación, puntos de acometida y salida de agua. Valores orientativos.

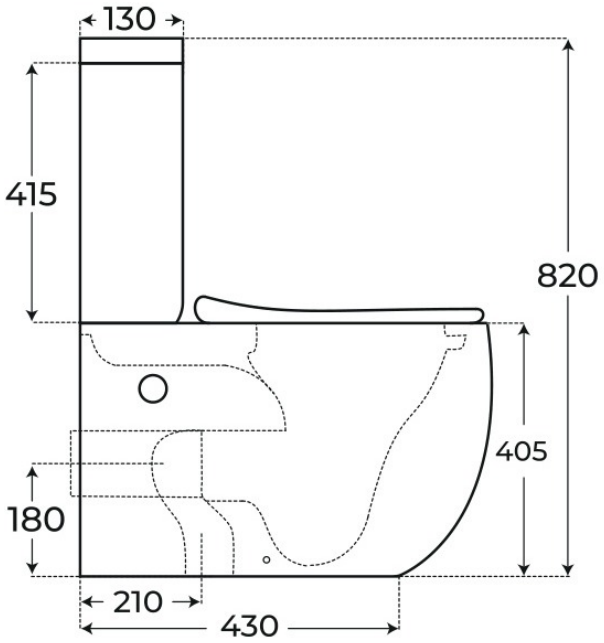

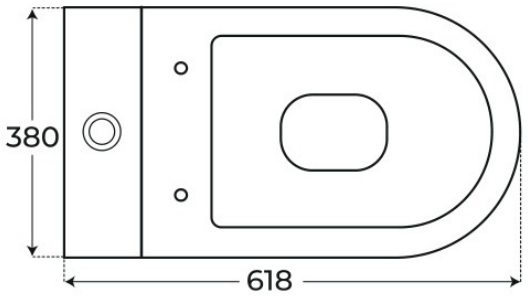

Los valores del plano técnico son orientativos. Consulte a su instalador antes de realizar la preinstalación.