· INODOROS TANQUE BAJO

Inodoro colours - Frades

Inodoros tanque bajo, colección Colours.

REFERENCIAS
4 *variantes*

VER
Tabla completa *§ 02*

FIG. 01 INODORO COLOURS - FRADES

Sistema de descarga Rimless	Salida de agua Salida Dual	Material de tapa Duroplast	Dimensiones 61.5 × 38 × 82.5 cm

· DOCUMENTACIÓN VISUAL

Las imágenes son ilustrativas y pueden presentar ligeras variaciones en color y detalles respecto al producto real. Esto puede deberse a distintas configuraciones de pantalla o procesos de impresión.

Ver online
www.fossilnatura.com/producto/inodoro-colours-frades

§ 01 · INODORO COLOURS - FRADES

Especificaciones *técnicas*

MATERIAL	Cerámica
DIMENSIONES	61.5 × 38 × 82.5 cm
DISEÑO	Adosado a pared
SISTEMA DE DESCARGA	Rimless
TIPO DE DESCARGA	3 L / 4,5 L
AMORTIGUACIÓN	Con caída amortiguada
TIPO DE TAPA	Extraplana
SALIDA DE AGUA	Salida Dual
ENTRADA DE AGUA	Entrada ambos lados taza, Entrada base cisterna
MATERIAL DE TAPA	Duroplast

§ 02 · REFERENCIAS

Variantes *disponibles*

COLOR	SKU	EAN
Aquasky	04043	8435479740430
Azul bígaro	04051	8435479740515
Beige	03883	8435479738833
Gris	03873	8435479738734

§ 03 · INODORO COLOURS - FRADES

Plano *técnico*

Dimensiones de instalación, puntos de acometida y salida de agua. Valores orientativos.

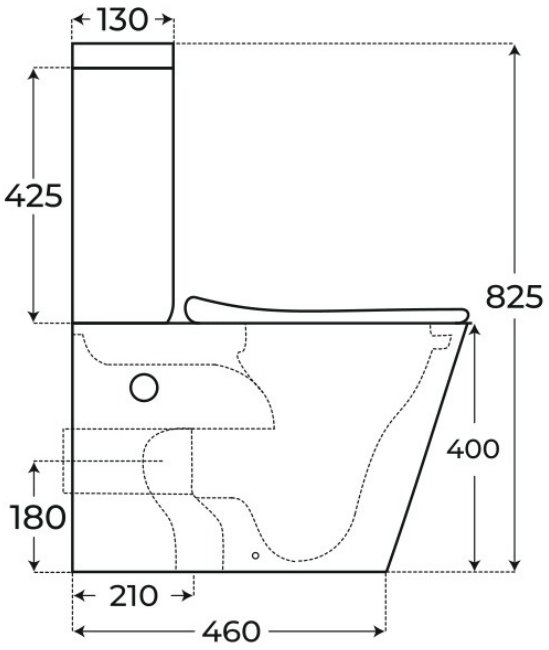

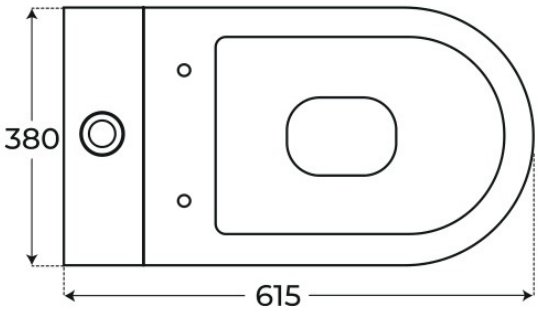

Los valores del plano técnico son orientativos. Consulte a su instalador antes de realizar la preinstalación.