· INODOROS SUSPENDIDOS

Inodoro suspendido Bolonia

Inodoros suspendidos, colección Bolonia.

REFERENCIAS
3 *variantes*

VER
Tabla completa *§ 02*

FIG. 01 INODORO SUSPENDIDO BOLONIA

Sistema de descarga Rimless	Salida de agua Salida horizontal	Material de tapa Duroplast	Dimensiones 51.5 x 35 x 35.5 cm

· DOCUMENTACIÓN VISUAL

Las imágenes son ilustrativas y pueden presentar ligeras variaciones en color y detalles respecto al producto real. Esto puede deberse a distintas configuraciones de pantalla o procesos de impresión.

Ver online
www.fossilnatura.com/producto/inodoro-suspendido-bolonia

§ 01 · INODORO SUSPENDIDO BOLONIA

Especificaciones *técnicas*

MATERIAL	Cerámica
DISEÑO	Moderno
SISTEMA DE DESCARGA	Rimless
TIPO DE DESCARGA	3L/6L
AMORTIGUACIÓN	Con caída amortiguada
TIPO DE TAPA	Fácil extracción, Extraplana
SALIDA DE AGUA	Salida horizontal
ENTRADA DE AGUA	Oculta detrás
MATERIAL DE TAPA	Duroplast
DIMENSIONES	51.5 x 35 x 35.5 cm

§ 02 · REFERENCIAS

Variantes *disponibles*

COLOR	ACABADO	SKU	EAN
Blanco	Brillo	00929	8435479709321
Negro	Mate	01659	8435479716626
Blanco	Mate	05019	8435479750194

§ 03 · INODORO SUSPENDIDO BOLONIA

Plano *técnico*

Dimensiones de instalación, puntos de acometida y salida de agua. Valores orientativos.

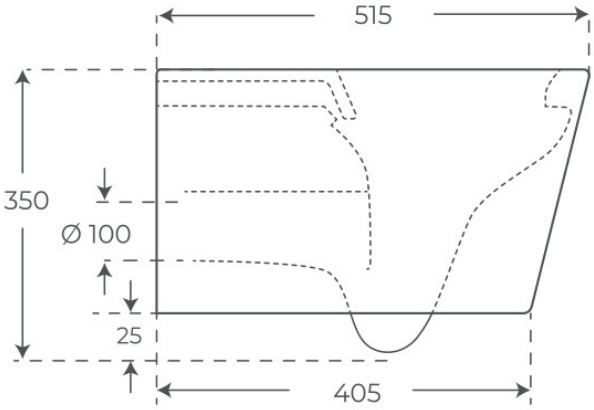

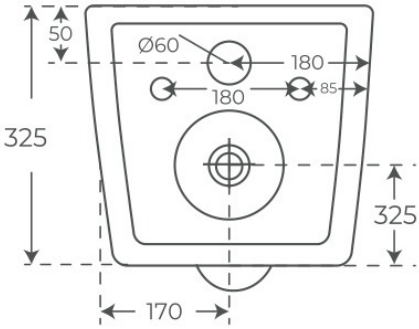

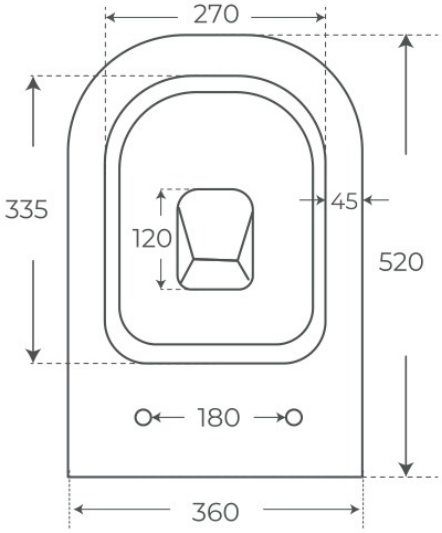

Los valores del plano técnico son orientativos. Consulte a su instalador antes de realizar la preinstalación.