· INODOROS COMPACTOS

# Inodoro compacto Bolonia

*Inodoros compactos, colección Bolonia.*

REFERENCIAS
3 *variantes*

VER
Tabla completa *§ 02*

FIG. 01 INODORO COMPACTO BOLONIA

| | | | |
|---|---|---|---|
| Sistema de descarga<br>Rimless | Salida de agua<br>Salida horizontal | Material de tapa<br>Duroplast | Dimensiones<br>56 × 36 × 41 cm |

· DOCUMENTACIÓN VISUAL

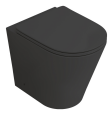

*Las imágenes son ilustrativas y pueden presentar ligeras variaciones en color y detalles respecto al producto real. Esto puede deberse a distintas configuraciones de pantalla o procesos de impresión.*

Ver online
www.fossilnatura.com/producto/inodoro-compacto-bolonia

§ 01 · INODORO COMPACTO BOLONIA

# Especificaciones *técnicas*

| | |
|---|---|
| MATERIAL | Cerámica |
| DIMENSIONES | 56 × 36 × 41 cm |
| DISEÑO | Adosado a pared |
| SISTEMA DE DESCARGA | Rimless |
| AMORTIGUACIÓN | Con caída amortiguada |
| TIPO DE TAPA | Extraplana |
| SALIDA DE AGUA | Salida horizontal |
| ENTRADA DE AGUA | Oculta detrás |
| MATERIAL DE TAPA | Duroplast |

§ 02 · REFERENCIAS

# Variantes *disponibles*

| COLOR | ACABADO | SKU | EAN |
|---|---|---|---|
| Blanco | Brillo | 04208 | 8435479742083 |
| Negro | Mate | 04213 | 8435479742137 |
| Blanco | Mate | 05032 | 8435479750323 |

§ 03 · INODORO COMPACTO BOLONIA

# Plano *técnico*

*Dimensiones de instalación, puntos de acometida y salida de agua. Valores orientativos.*

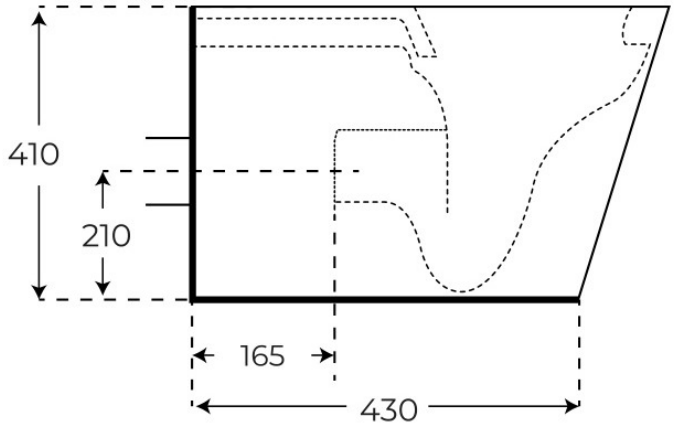


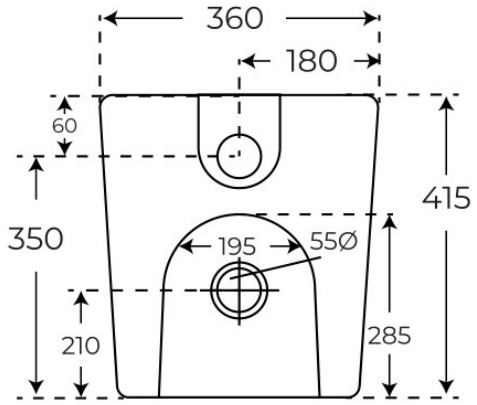


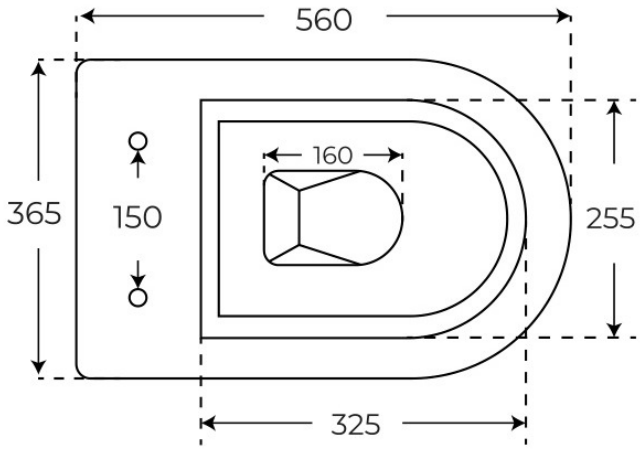


*Los valores del plano técnico son orientativos. Consulte a su instalador antes de realizar la preinstalación.*