· BIDÉS SUSPENDIDOS

Bidé suspendido Bolonia

Bidés suspendidos, colección Bolonia.

REFERENCIAS
3 *variantes*

VER
Tabla completa *§ 02*

FIG. 01 BIDÉ SUSPENDIDO BOLONIA

Material	Instalación	Dimensiones
Cerámica	Adosado a pared	52 × 36.5 × 32 cm

· DOCUMENTACIÓN VISUAL

Las imágenes son ilustrativas y pueden presentar ligeras variaciones en color y detalles respecto al producto real. Esto puede deberse a distintas configuraciones de pantalla o procesos de impresión.

Ver online
www.fossilnatura.com/producto/bide-suspendido-bolonia

§ 01 · BIDÉ SUSPENDIDO BOLONIA

Especificaciones *técnicas*

MATERIAL	Cerámica
DIMENSIONES	52 × 36.5 × 32 cm
DISEÑO	Adosado a pared
SALIDA DE AGUA	Salida horizontal
ENTRADA DE AGUA	Oculta detrás

§ 02 · REFERENCIAS

Variantes *disponibles*

COLOR	ACABADO	SKU	EAN
Blanco	Brillo	03609	8435479736099
Negro	Mate	03611	8435479736112
Blanco	Mate	05025	8435479750255

§ 03 · BIDÉ SUSPENDIDO BOLONIA

Plano *técnico*

Dimensiones de instalación, puntos de acometida y salida de agua. Valores orientativos.

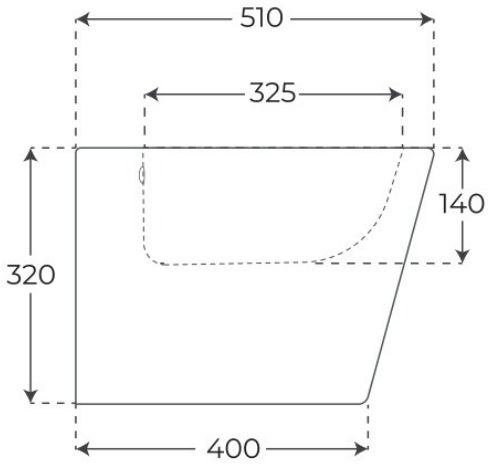

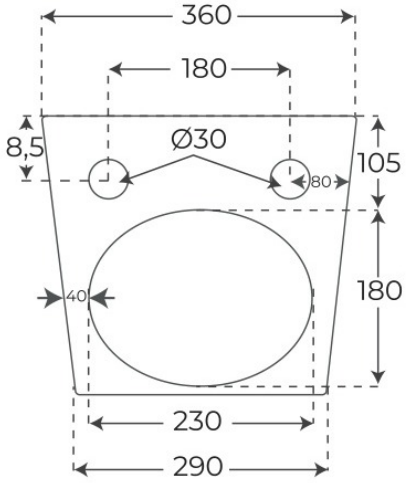

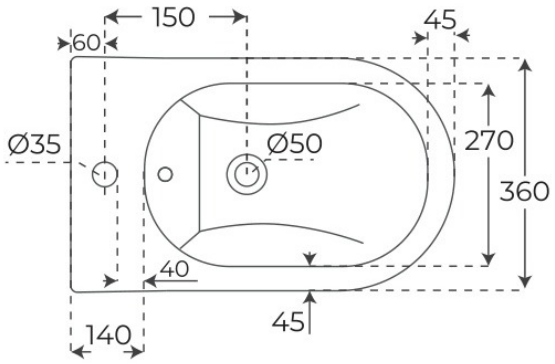

Los valores del plano técnico son orientativos. Consulte a su instalador antes de realizar la preinstalación.