· BIDÉS A SUELO

Bidé a suelo Atenas

Bidés a suelo, colección Atenas.

REFERENCIA
00078

EAN
8435479700786

FIG. 01 BIDÉ A SUELO ATENAS

Material	Instalación	Dimensiones
Cerámica	Clásico	59 × 37 × 40 cm

· DOCUMENTACIÓN VISUAL

Las imágenes son ilustrativas y pueden presentar ligeras variaciones en color y detalles respecto al producto real. Esto puede deberse a distintas configuraciones de pantalla o procesos de impresión.

Ver online
www.fossilnatura.com/producto/bide-a-suelo-atenas

§ 01 · BIDÉ A SUELO ATENAS

Especificaciones *técnicas*

MATERIAL	Cerámica
DIMENSIONES	59 × 37 × 40 cm
DISEÑO	Clásico
SALIDA DE AGUA	Salida Dual
ENTRADA DE AGUA	Oculta detrás
COLORES	Blanco
ACABADOS	Brillo

§ 03 · BIDÉ A SUELO ATENAS

Plano *técnico*

Dimensiones de instalación, puntos de acometida y salida de agua. Valores orientativos.

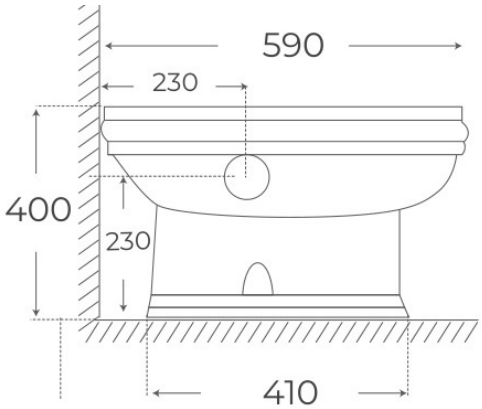

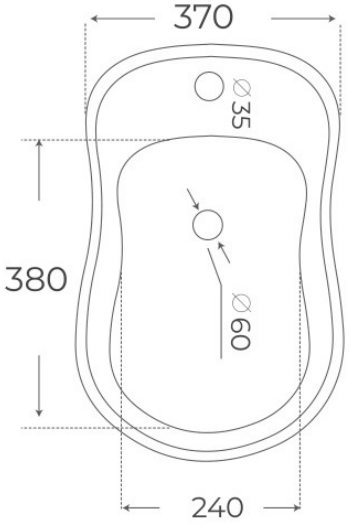

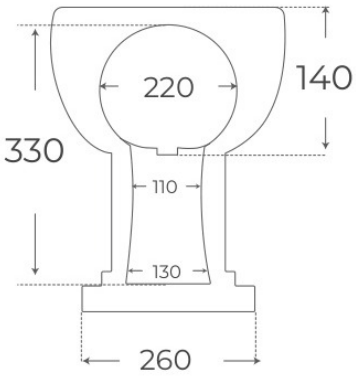

Los valores del plano técnico son orientativos. Consulte a su instalador antes de realizar la preinstalación.