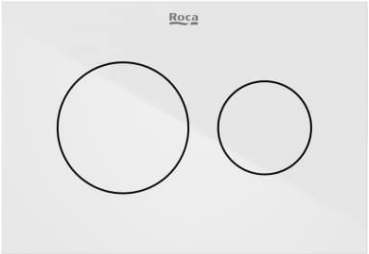

DUPLO S

# PS3 DUAL - Placa de accionamiento con descarga dual

MEDIDAS

| | |
|---|---|
| Longitud | 194 mm |
| Anchura | 6 mm |
| Altura | 134 mm |

COLORES Y ACABADOS

00 Blanco

PVPR (IVA INCLUIDO)

81,92 €

## CARACTERÍSTICAS

PS3 DUAL - Placa de accionamiento con descarga dual para sistemas de instalación de Roca.

Número de pulsadores: 2

DIBUJOS TÉCNICOS

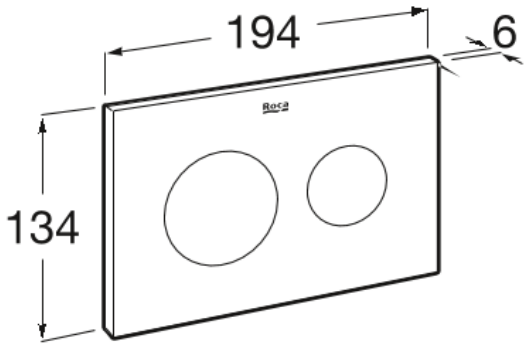


© Copyright 2026, Roca Sanitario, S.A. - All rights reserved | 25-10-2026 | https://www.roca.es/productos/ps3-dual-placa-accionamiento-descarga-dual-8902233..?sku=A890223300

COMPRADOS JUNTOS HABITUALMENTE

Accesorio para enrasar placas de accionamiento PS2 y PS3

8906A0000

Duplo S - Bastidor con cisterna compacta empotrable de doble descarga para inodoro suspendido. Codo de ø90/ø110

8900A0020

© Copyright 2026, Roca Sanitario, S.A. - All rights reserved | 25-10-2026 | https://www.roca.es/productos/ps3-dual-placa-accionamiento-descarga-dual-8902233..?sku=A890223300

© Copyright 2026, Roca Sanitario, S.A. - All rights reserved | 25-10-2026 | https://www.roca.es/productos/ps3-dual-placa-accionamiento-descarga-dual-8902233..?sku=A890223300

# Duplo S

Diseñado para la vida moderna, Duplo S integra a la perfección la avanzada tecnología de cisternas empotradas con refinados diseños de placas de descarga, y ofrece un confort y un estilo sin igual para cualquier proyecto de baño.

© Copyright 2026, Roca Sanitario, S.A. - All rights reserved | 25-10-2026 | https://www.roca.es/productos/ps3-dual-placa-accionamiento-descarga-dual-8902233..?sku=A890223300