DUPLO ONE

Duplo WC One Compact - Bastidor con cisterna compacta empotrable de doble descarga para inodoro suspendido. Codo de ø90/ ø110

PVPR (IVA INCLUIDO)

417,45 €

DIBUJOS TÉCNICOS

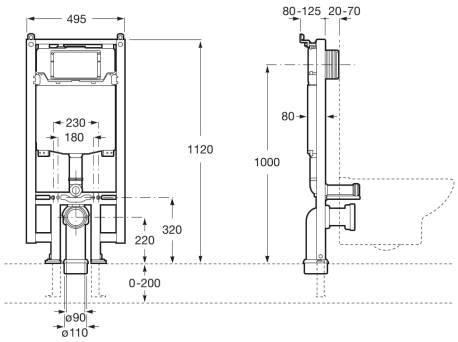

CARACTERÍSTICAS

Bastidor con cisterna compacta empotrable de doble descarga para inodoro suspendido, profundidad mínima de 90 mm. Distancia axial de 180 y 230 mm. Codo de ø90 / ø110. Perfil metálico con capacidad de resistencia de 400 kg. Patas ajustables de 0-200 mm con sistema de freno. Conexiones hidráulicas superiores. A completar con una placa de accionamiento Roca compatible (no incluida).

Adecuado para: Inodoro suspendido

Conexión del codo: DN100 (110 mm), DN90 (90 mm)

Posición de la placa de accionamiento: Frontal

Posición de la toma de agua: Superior

Profundidad del tanque (mm): 80

Profundidad mínima de fijación (mm): 90

Rango de presión dinámico: 0,1 - 10 Bar

Volumen de descarga predefinido: Doble descarga 3/6 litros

© Copyright 2026, Roca Sanitario, S.A. - All rights reserved | 22-10-2026 | https://www.roca.es/productos/duplo-wc-one-compact-bastidor-cisterna-compacta-empotrable-doble-descarga-inodoro-suspendido-codo-ø90ø110-890073020?sku=A890073020

Volumen de descarga ajustable

Volumen de descarga ajustable: Doble descarga 2/4 litros

Volumen de descarga ajustable

Volumen de descarga ajustable: Doble descarga 3/4,5 litros

Volumen de descarga ajustable

Volumen de descarga ajustable: Doble descarga 3/6 litros

© Copyright 2026, Roca Sanitario, S.A. - All rights reserved | 22-10-2026 | https://www.roca.es/productos/duplo-wc-one-compact-bastidor-cisterna-compacta-empotrable-doble-descarga-inodoro-suspendido-codo-ø90ø110-890073020?sku=A890073020

COMPRADOS JUNTOS HABITUALMENTE

Round - Taza Roca Rimless® suspendida compacta

3460NB..0

PL3 PRO Single - Placa de accionamiento antivandálica de acero inoxidable con descarga única

890197104

PL3 PRO Dual - Placa de accionamiento antivandálica de acero inoxidable con descarga dual

890197004

PL1 Single - Placa de accionamiento con descarga única

890195100

PL1 Dual - Placa de accionamiento con descarga dual

89019500.

PL10-E - Placa de accionamiento electrónica con descarga dual automática o Touchless

890189510

PL10-E PRO - Placa de accionamiento electrónica antivandálica de acero inoxidable con descarga dual automática o Touchless

890189500

PL10 PRO - Placa de accionamiento antivandálica de acero inoxidable con descarga dual

890189304

© Copyright 2026, Roca Sanitario, S.A. - All rights reserved | 22-10-2026 | https://www.roca.es/productos/duplo-wc-one-compact-bastidor-cisterna-compacta-empotrable-doble-descarga-inodoro-suspendido-codo-ø90ø110-890073020?sku=A890073020

Duplo One

Las cisternas empotradas Duplo One, compactas y versátiles, son una solución fácil de instalar y que ahorra espacio para todo tipo de cuartos de baño. Están disponibles con una amplia gama de placas de accionamiento.

MANUALES Y RECURSOS

Manual de instalación

© Copyright 2026, Roca Sanitario, S.A. - All rights reserved | 22-10-2026 | https://www.roca.es/productos/duplo-wc-one-compact-bastidor-cisterna-compacta-empotrable-doble-descarga-inodoro-suspendido-codo-ø90ø110-890073020?sku=A890073020