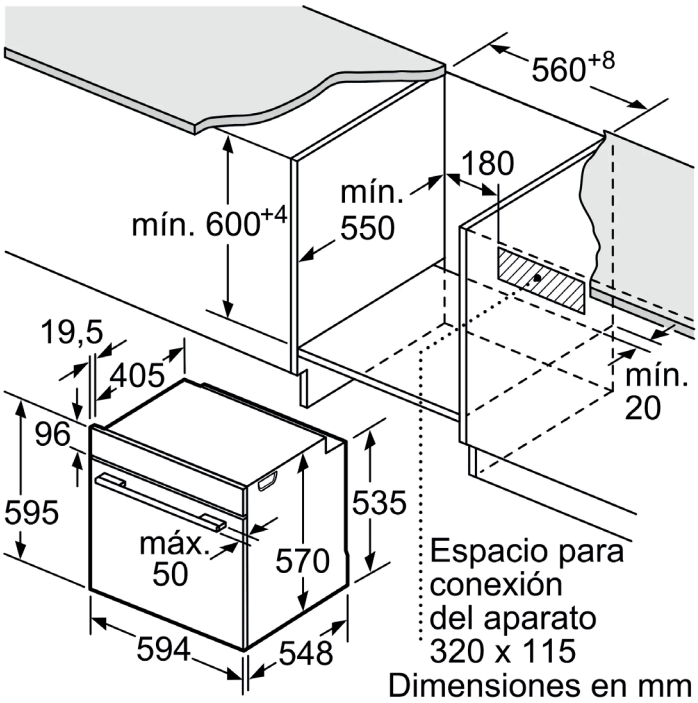

Dimensiones en mm

Dimensiones en mm

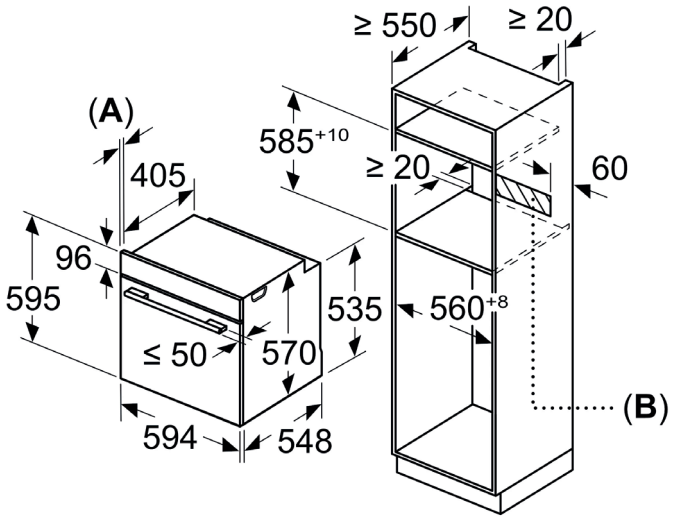

A: 19,5 mm
B: Espacio para la conexión del aparato 320 x 115 mm

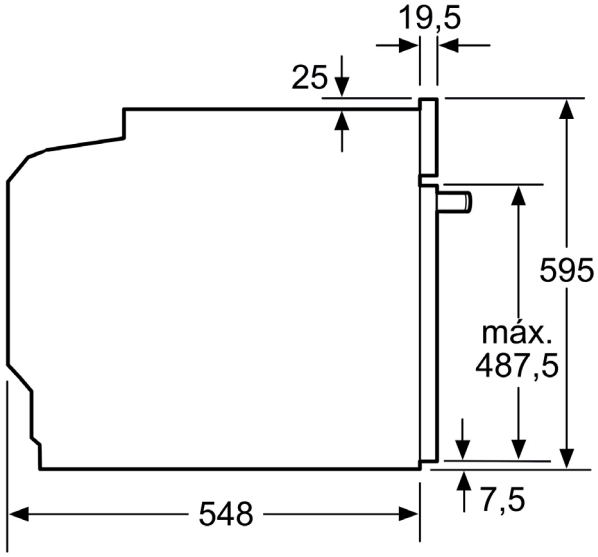

Dimensiones en mm

Montaje con una placa.

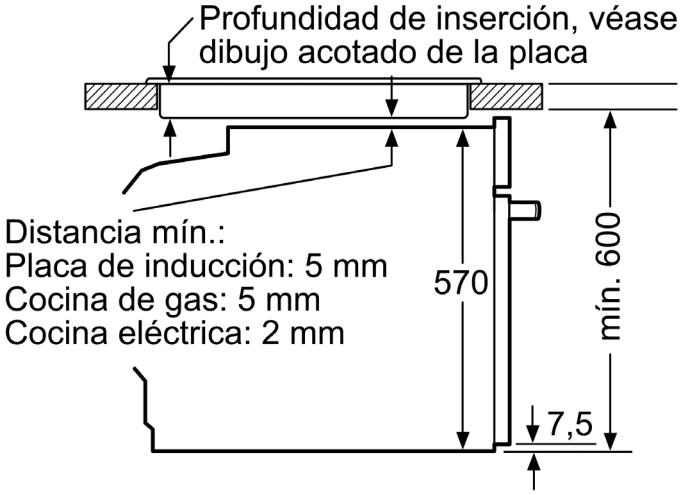

Dimensiones en mm